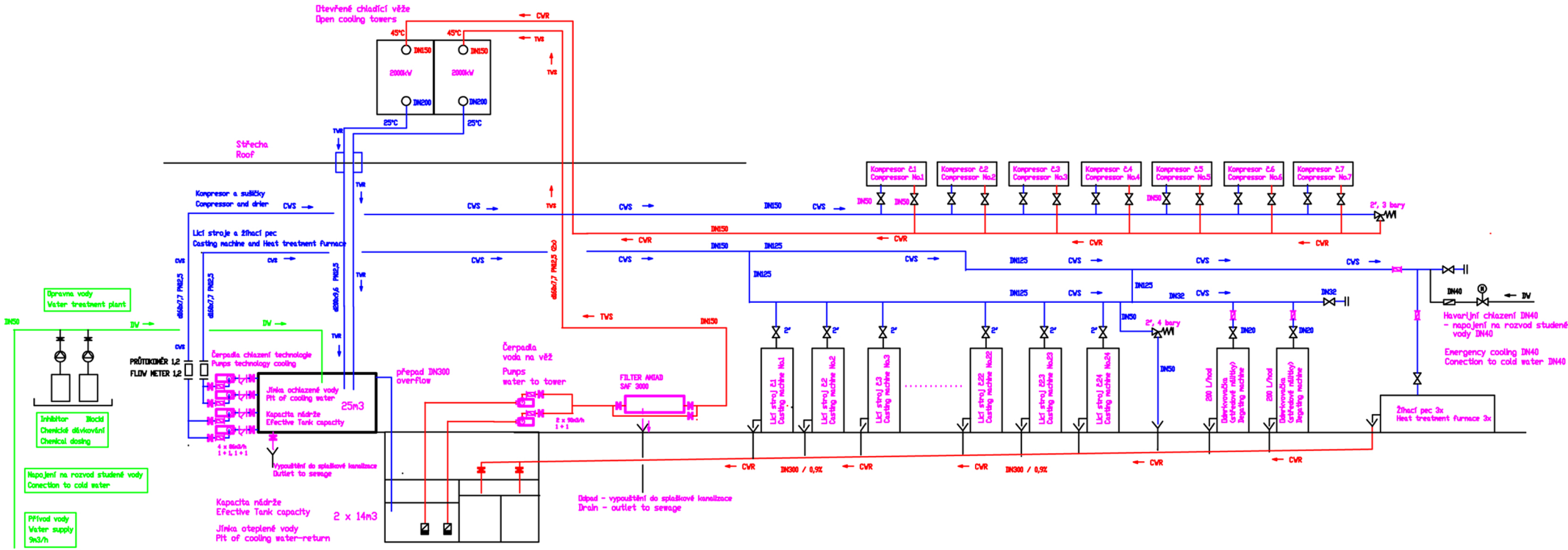

TVS Věžový okruh - přívod
Tower water - supply

TVR Věžový okruh - vratná
Tower water - return

CVS Chladící voda - přívod 25/45°C
Cooling water - supply 25/45°C

CVR Chladící voda - vratná 25/45°C
Cooling water - return 25/45°C

DV Pitná voda
Drinking water

I Inhibitor
Inhibitor

SOUVISEJÍCÍ VÝKRESY:

NOV-CRO-2-012-07	STROJOVNA CHLAZENÍ-PŮDORYS
NOV-CRO-3-012-07	POTRUBNÍ ROZVODY A GRAVITAČNÍ SVODY
NOV-CRO-4-012-07	GRAVITAČNÍ SVOD DO NÁDRŽÍ-DETAIL
NOV-CRO-5-012-07	DETAIL KONTROLNÍCH ŠACHET

NOVOTNÝ-CHLAZENÍ, s.r.o.
Engineering, Průmyslové aplikace
Slatiňany
Novotný-Chlazení, s.r.o.
U Cukrovaru 761, Slatiňany, pošta P.O.Box 14, 537 22 Chrudim
tel: +420 469 681621, fax: +420 469 681211, info@novotny-chlazeni.cz

INVESTOR MÍSTO STAVBY	CROMODORA WHEELS s.r.o. MOŠNOV	DATUM DATE	9/2007
STAVBA	HALA CROMODORA NOVÝ VÝROBNÍ ZÁVOD V MOŠNOVĚ	ÚČEL	DOKUMENTACE PRO PROVEDENÍ STAVBY
NÁZEV NAME	PS 01.2 CHLADÍCÍ SYSTÉM PS 01.2 COOLING SYSTEM	Č.zak.	6442-07-511
		Archiv.číslo :	NOV-CRO-1-012-07
OBSAH CONTENT	TECHNOLOGICKÉ SCHÉMA TECHNOLOGICAL SCHEME	Vyhotovení	Počet A4: 6
		Počet 7 / Číslo 1	Pořadové číslo